Revisionsklappe mit Lochplatte

System F1/F2 - Revisionsklappe mit Lochplatteneinlage

Produktbeschreibung:

Die Revisionsklappe besteht aus Aluminiumprofilen mit Gipskartonlochplatteneinlage 12,5 mm oder 10 mm und zwei Schnappverschlüssen.

Die beiden Rahmen der Revisionsklappe bestehen aus je vier einzelnen Rahmenteilen, die durch ein spezielles Schweißverfahren fest miteinander verbunden sind. Ab der Größe 300 x 300 mm ist die Revisionsklappe mit einer Fangsicherung versehen. Um eventuelle Unfälle zu vermeiden, ist diese nach jedem Öffnen des Türblattes wieder einzuhängen.

Zwischen Rahmen und Türblatt ist ein Luftspalt von 0,5 mm. Die verdeckt liegenden Schnappverschlüsse öffnen auf Druck die Revisionsklappe.

ES KÖNNEN ALLE DERZEIT GÄNGIGEN LOCHUNGEN EINGESETZT WERDEN.

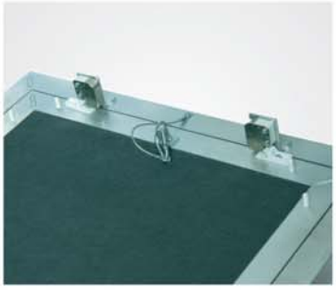

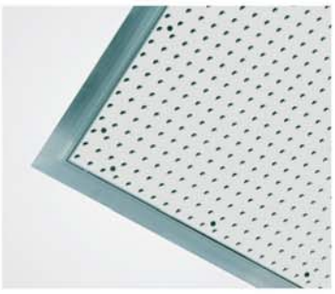

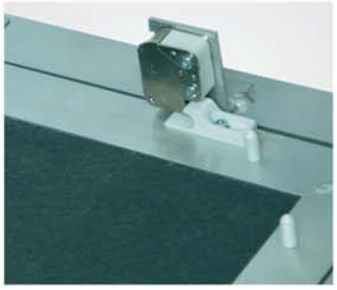

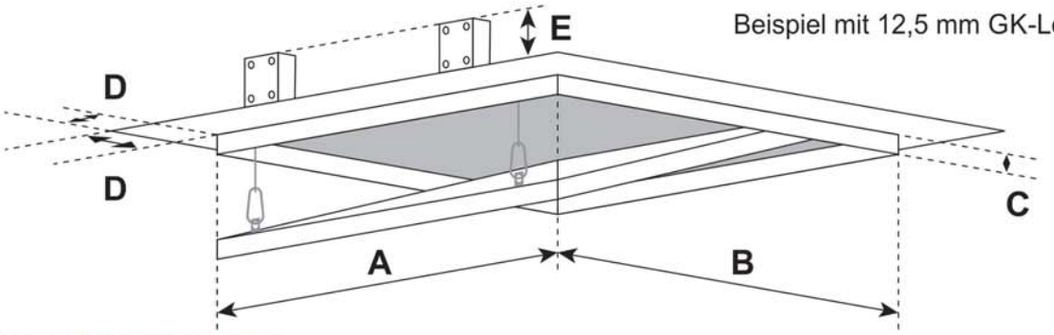

Beispiel mit 12,5 mm GK-Lochplatte

A+B: Je nach Art der Lochung. Wird millimetergenau an das bestehende Lochbild angepasst.
C: 13 mm
D: 28 mm
E: 40 mm

Sonderanfertigungen:

Auf Anfrage können Sondermaße in jeder gewünschten Größe hergestellt werden.

Besondere Vorteile unseres Systems

- Preisgünstige Lösung
- Kurzfristige Lieferung möglich
- Schneller, problemloser Einbau
- Stabiler Alurahmen
- Technisch ausgereifte Lösung
- Flächenbündiger Einbau in Gipskartonlochdecke
- Passt genau zum bestehenden Lochbild
- Kein aufwändiges Einpassen auf der Baustelle mehr erforderlich

Schlösser:

Die Revisionsklappe kann mit folgenden Schlossarten ausgeführt werden:

FS	Vierkantschloss mit weißer Rosette
Z	Rundzylinder-Hebelschloss mit Schlüssel
PZ	Profilzylinderschloss mit Metallrosette
SD	Schraubendreher-Schloss
H	Innensechskant-Schloss
P	Innensechskant-Schloss mit Sicherheitsstift

FF Systembau
Revisionssysteme