# Schachtabdeckung System PRO+

## Edelstahl

ProfessionalLine+

System PRO+

NEU

**Produktbeschreibung:**
Die Schachtabdeckung System PRO+ ist aus 2 mm Edelstahl gefertigt. Die Wannentiefe beträgt 50 mm und die Aufbauhöhe nur 75 mm. Die Zarge ist mit einer umlaufenden frost- und witterungsbeständigen Spezialdichtung versehen, die weitestgehend geruchs- und wasserdicht ist. Die Zarge wird bodengleich einbetoniert. Anschließend kann die Wanne befüllt werden und in die Zarge eingelegt werden. Die Befestigung des Deckels an der Zarge erfolgt an den 4 Eckpunkten. Der Deckel kann an diesen Punkten mit dem Hebeschlüssel auch heraus genommen werden. Eine Befüllung mit Fliesen, Beton, Kunstharz, Granit, Terrazzoplatten, Holz und Hartbodenbelägen oder anderen Materialien ist möglich.

**Belastung:**
- Bis zu 125 kN Prüfkraft nach EN 124 (Klasse B125)

**Material:**
- Zarge und Wanne aus 2 mm Edelstahl

**Einsatzbereiche:**
Für bodengleiche Schächte im Innen- oder Außenbereich

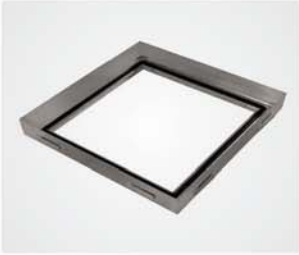

| | Art.-Nr. | Rahmen-außenmaß | Lichtes Durchgangsmaß |
|---|---|---|---|
| Höhe 75 mm | PRO+300300E75 | 435 x 435 mm | 300 x 300 mm |
| | PRO+400400E75 | 535 x 535 mm | 400 x 400 mm |
| | PRO+500500E75 | 635 x 635 mm | 500 x 500 mm |
| | PRO+600600E75 | 735 x 735 mm | 600 x 600 mm |
| | PRO+700700E75 | 835 x 835 mm | 700 x 700 mm |
| | PRO+800800E75 | 935 x 935 mm | 800 x 800 mm |
| | PRO+10001000E75 | 1135 x 1135 mm | 1000 x 1000 mm |

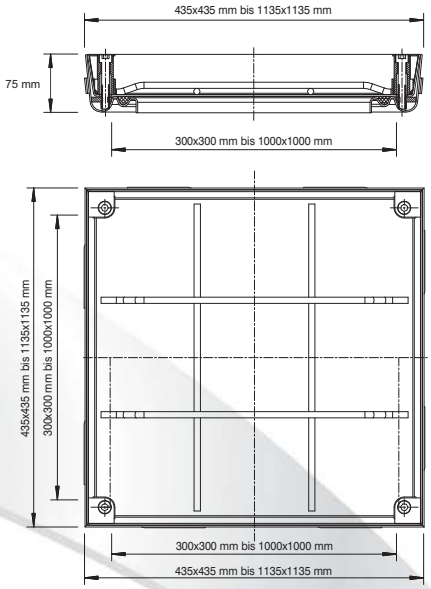


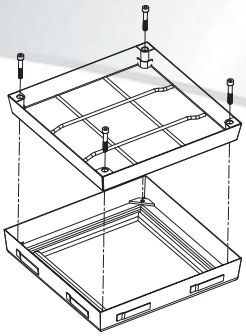

**Öffnen:** Jeder FF Schachtabdeckung liegen Hebeschlüssel und eine Montageanleitung bei.

**Montage:**
Die Montage muss fachgerecht nach unserer Montageanleitung erfolgen. Bei Typen mit Spezialdichtung ist besonders auf einen dichten Anschluss an das Zargenprofil zu achten.

**Besondere Vorteile unseres Systems**
- Mit frost- und witterungsbeständiger Spezialdichtung
- Mit Befestigungsankern für sicheren Halt
- In eingebautem Zustand fast unsichtbar
- Die Wannentiefe beträgt 50 mm
- Mit zusätzlichen Querstreben zur Verstärkung
- Durch konische Bauweise leicht zu öffnen

FF Systembau
Revisionssysteme